止回閥 Check Valves.

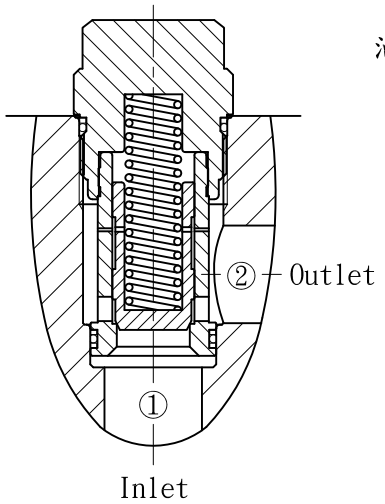

油壓符號 Symbol

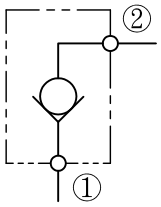

- 閥系說明：提塞式.
  Description : Poppet Type.
- 額定流量 Flow rating Q nom. : 450 L/min
- 最高壓力 Max. pressure P max. : 315 bar.
- 插式閥重 Cartridge only weight : 0.98 kg.

閥孔型號 Valve Cavity : T18
成型刀具 Cavity Tools : CT18-D, CT18-R

※請參閱 See page CT.F

壓損曲線 Flow-Pres. Drop Curve

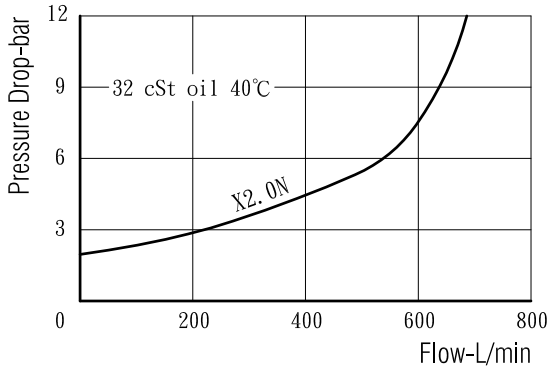

選購型號 Ordering Code

CCV - T18 - X 0.2 N
① ② ③ ④ ⑤

① 止回閥
Check Valves.

② 閥孔型號
Cavity Size.

③ 控制方式 Controls.
X - 不可調整. Non-Adjustable.

④ 開閥壓
Cracking Pressure.
0.2 - 0.2 bar.
2.0 - 1.7 bar.
4.0 - 3.7 bar.

⑤ 油封材質
Seals：N - 丁腈橡膠. Buna N.
V - 氟橡膠. Viton.

插閥尺寸 Dimensions (mm)

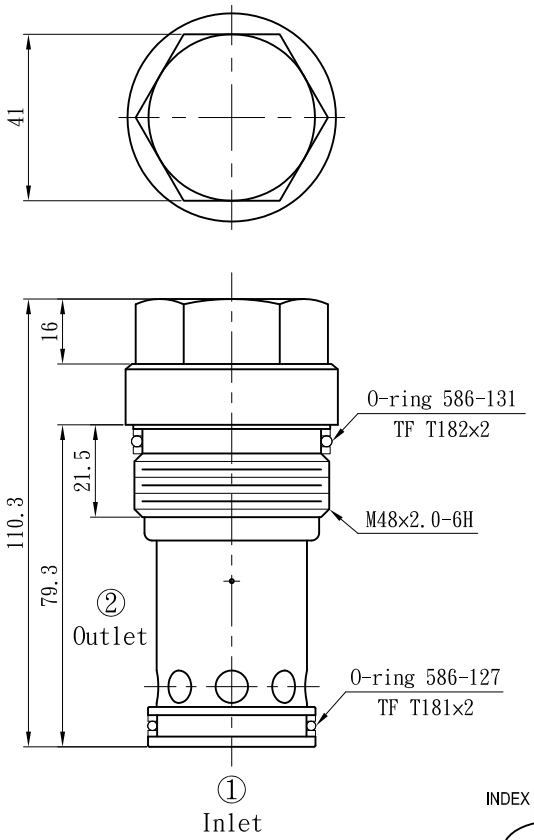

• Drotrol 工業用油壓插式閥 Industrial Hydraulic Valves.